Wpust chłonny deszczowy

A-A

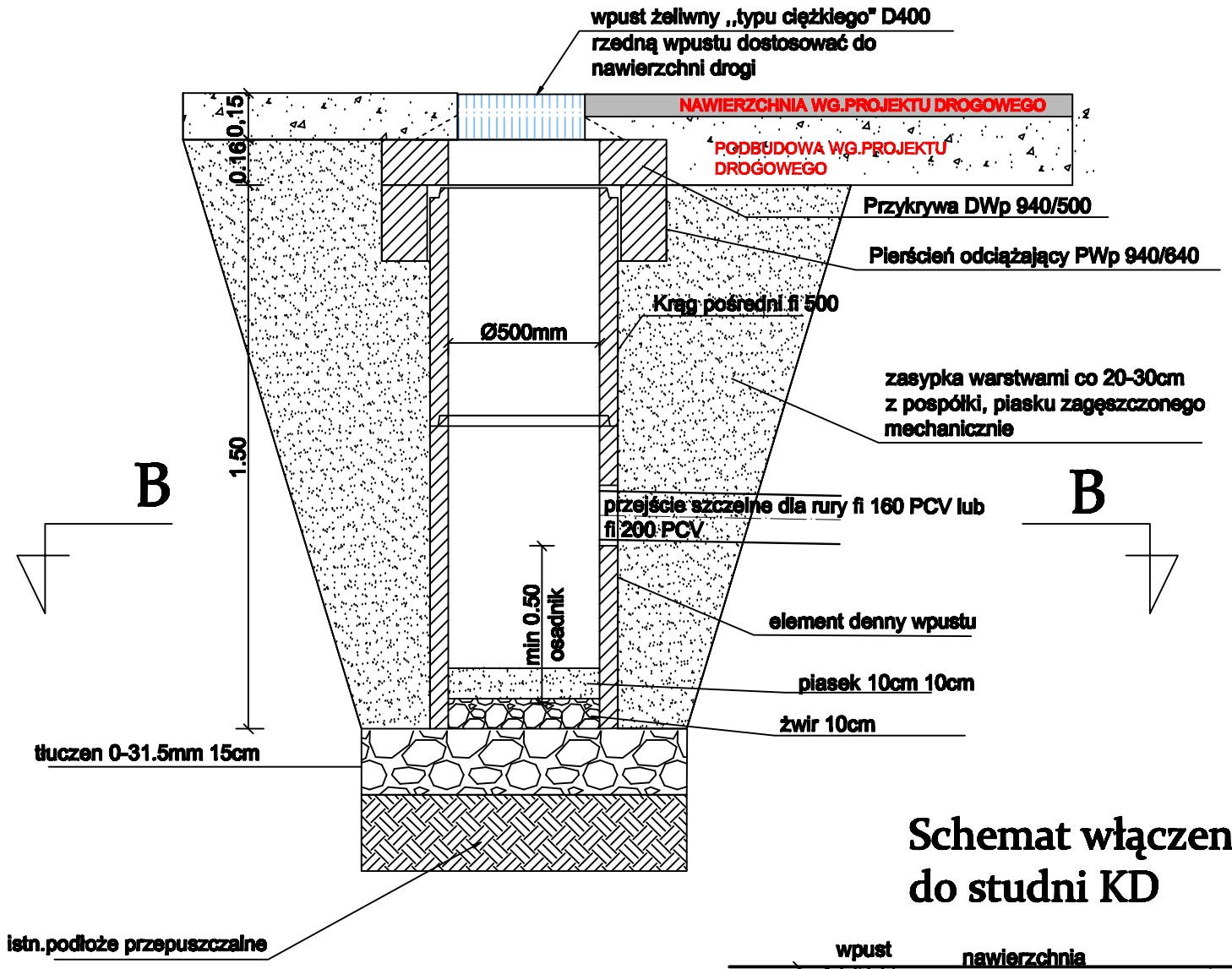

WIDOK Z GÓRY

B-B

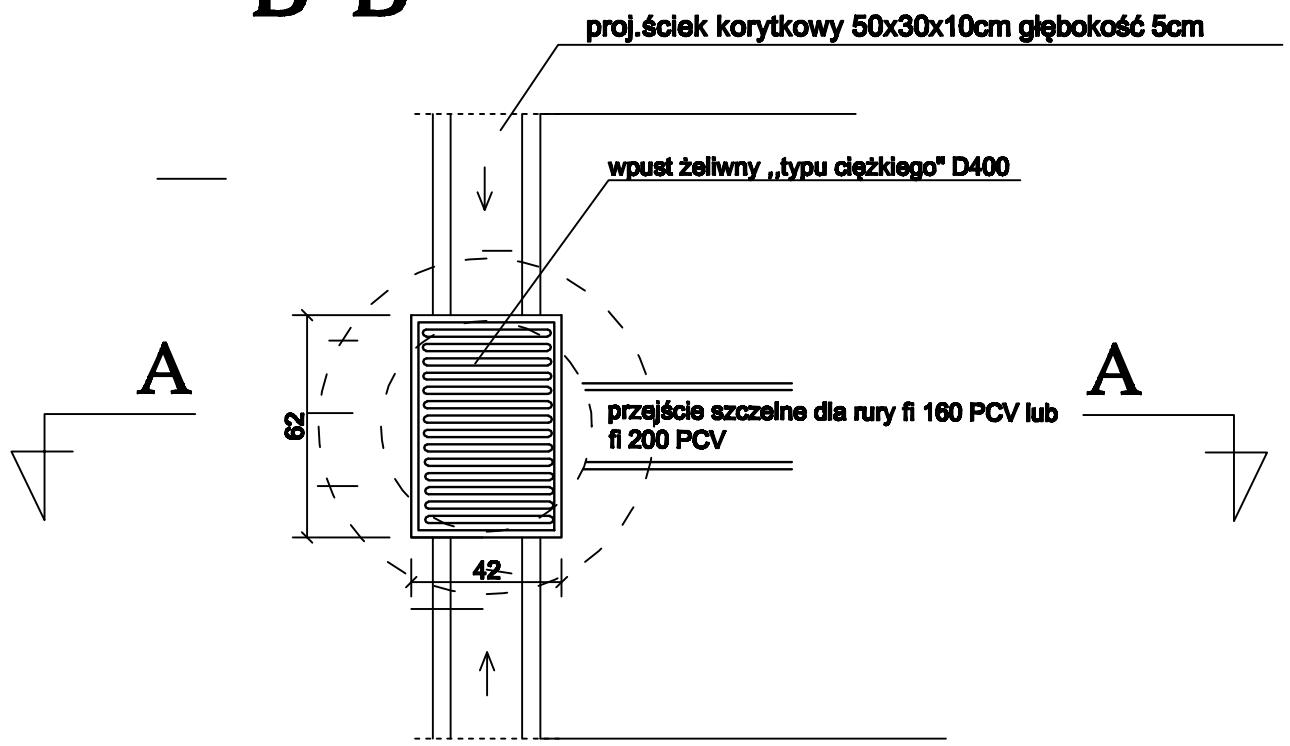

Schemat włączenia wpustu do studni KD

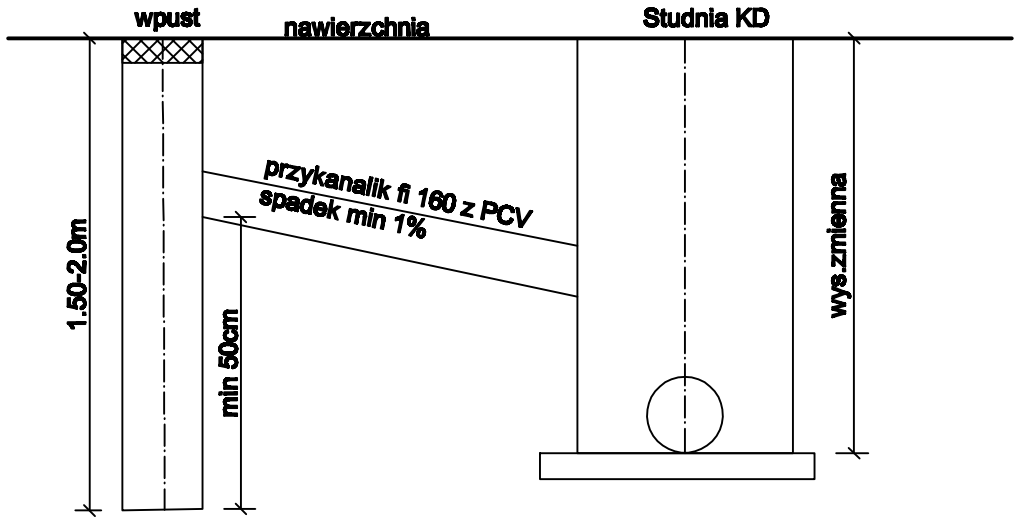

	DROGTOM 45-401 Opole ul.Chełmska 9/2 tel.0503 499 394 e-mail: drogtom@o2.pl www.drogtom.com.pl		
	PROJEKTOWAŁ: mgr inż. Tomasz SOKULSKI		
	OPRACOWAŁ: mgr inż. Grzegorz Nieznański		
Lokalizacja	ŁĄCZNIK - GMINA BIAŁA		
Temat	PROJEKT PRZBUDOWY DROGI GMINNEJ W MIEJSCOWOŚCI ŁĄCZNIK	Skala 1:20	Nr rys.
	SZCZEGÓŁ WPUSTU DESZCZOWEGO CHŁONNEGO		